KUORMA-AUTOLUOKAN SÄÄNNÖT

A. Luokat

1. S-divisioonan **Kuorma-autot** on jaettu kolmeen luokkaan:
   a. Standard luokka
   b. Sports luokka
   c. Supersports luokka

B. Yleiset säännöt Kuorma-autoille

2. Säännöt kaikille luokille:
   a. **Kuorma-auton** pitää näyttää normaalilta tieliikenteeseen käytetyltä ajoneuvolta(modifiointi ei sallittua)Hytin, korin ja moottorin tulee olla samaa merkkiä.
   b. Moottorin suurin sallittu tilavuus on 18,5 l., sylinterien enimmäismäärä on10.
   c. Painorajoituksessa otetaan huomioon ajoneuvon paino, kuljettajan paino sekä mahdollisten lisäpainojen määrä yhteenlaskettuna.
   d. Suurin sallittu akseliväli on 3900mm. Suurin sallittu leveys 2700mm, pois lukien sivupeilit. Maavara pitää olla riittävä, jotta ajoneuvon voi ajaa punnitusalustalle normaaliin tapaan.
   e. Vedon aikana ei ole sallittua käyttää ilmanpaineella tai mekaanisesti säädettävää jousitusta millään akselilla.

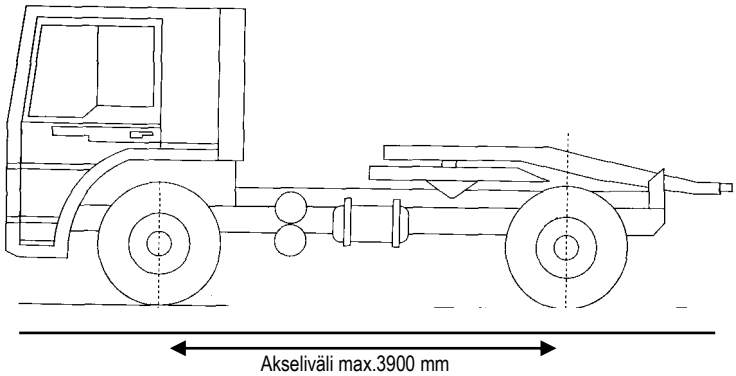

Kuva 32: 4x2 (6x2 mitataan takimmaiseen akseliin)

3. A **Standard** luokkaa koskevat seuraavat erityisrajoitukset:
   a. **Kuorma-auton** pitää olla vakio ilman mitään muutoksia. (Pitää vastata valmistajan ilmoittamia tietoja).
   b. **Kuorma-auton** pitää olla rekisteröity omistajan kotimaassa ja katsastettu.
   c. **Kuorma-auton** pitää olla 2 tai enintään 3 akselinen, vetäviä pyöriä 2 (4x2,6x2). Jos **kuorma-autossa** on kaksi taka-akselia, akseliväli mitataan etuakselin keskikohdasta taimmaisen taka-akselin keskikohtaan.
   d. Enimmäispaino on 8500 kg.

4. A **Sports** luokkaa koskevat seuraavat erityisrajoitukset:

a. **Kuorma-auton** pitää olla **tyyppihyväksytty** kotimaassaan ja hyväksytty tieliikennekäyttöön Euroopassa. Euroopan ulkopuolelta tulevien **kuorma-autojen** tulee saada kirjallinen hyväksyntä oman maansa tekniseltä tarkastuslautakunnalta saadakseen osallistumisluvan.
b. **Kuorma-auto** saa olla korkeintaan kaksiakselinen, vetäviä pyöriä 2 (4x2).
c. Enimmäispaino on 8500 kg.
d. Moottorin enimmäismäärä yksi (1) pitää olla ulkokuoreltaan alkuperäisen näköinen ja sen pitää olla asennettu kuten alkuperäinen valmistaja on sen asentanut. Moottorin pitää olla käytössä vakioautossa eurooppalaisessa tieliikenteessä. (Erikoisvalmisteisia **kuorma-autoja** ei sallita.)
e. Iskunpituuden lyhentäminen ei ole sallittua.
f. Venttiilien enimmäismäärä sylinteriä kohden on neljä (4).
g. Polttoainepumpun tulee olla alkuperäisen näköinen ja sen tulee olla vakiovaruste käytettävän moottorin alkuperäisessä kokoonpanossa. Polttoainepumppujen tai pumppu-/suutinyksiköiden tai yhteispainesuihkutuksessa suuttimien määrä/sylinteri tulee olla sama kuin alkuperäisen valmistajan kokoonpanossa.

h. Sports luokan **kuorma-autot** ovat rajoitettu yhteen (1) painevaiheeseen ja saavat sisältää korkeintaan kaksi (2) turboahdinta yhdessä painevaiheessa.
i. Imusarjan tulee olla alkuperäinen ja sen täytyy olla vakiovaruste alkuperäisen valmistajan kyseisen moottorin kokoonpanossa. Sekä turboahdinten että imusarjan tulee olla alkuperäisessä laippakoossa.
j. Pakosarjan tulee olla alkuperäinen ja sen täytyy olla vakiovaruste alkuperäisen valmistajan kyseisen moottorin kokoonpanossa Pakoputkiston tulee olla pystysuora. 10 asteen poikkeama kohtisuorasta mihin tahansa suuntaan on sallittu. Läppiä tai laajennussarjoja ei saa käyttää pakoputkiston päissä.
k. Välijäähdytin on sallittu , jos se on vakiovaruste alkuperäisen valmistajan käytettävässä moottorissa.
l. Välilevy moottorin ja kytkinkotelon välissä on sallittu ainoastaan, jos se kuuluu valmistajan alkuperäiseen kokoonpanoon.
m. Voimansiirron, vaihdelaatikon, kardaaniakselin ja taka-akselin tulee olla samaa merkkiä kuin **kuorma-auto** ja niiden tulee olla laillisia Euroopassa käytettäville rekoille. Voimansiirron osien tulee sopia yhteen ilman välilevyjä, laippoja tai hitsattuja osia ja niiden pitää sijaita alkuperäisillä paikoillaan.
n. Taka-akselin tulee olla mekaanisesti lukittuna runkoon siten, ettei vetoaisaa ole mahdollisuutta nostaa vedon aikana. Ilmanpaineella tai hydraulisesti toimivat lukitusjärjestelmät ovat sallittuja ainoastaan, jos kansallinen tekninen tarkastuslautakunta on antanut niille kirjallisen hyväksynnän.

5. **Supersports** luokkaa koskevat seuraavat erityismääräykset:
   a. **Kuorma-auton** pitää olla kotimaassaan **tyyppihyväksytty** ja hyväksytty eurooppalaiseen tieliikennekäyttöön. Euroopan ulkopuolelta tulevat **kuorma-autot** hyväksytään ainoastaan, jos niillä on kirjallinen hyväksyntä oman maansa tekniseltä tarkastuslautakunnalta.
   b. **Kuorma-auton** pitää olla 2-akselinen, vetäviä pyöriä 2 (4x2).
   c. Painoluokat:
      1. Enimmäispaino 8500 kg.
      2. Enimmäispaino 10500 kg.

      Jos molemmat painoluokat kilpailevat samassa sarjassa, painoerotus tasoitetaan muuttamalla vetoaisan sijoitusta.
   d. Moottorin enimmäismäärä yksi (1) pitää olla ulkokuoreltaan alkuperäisen näköinen ja sen pitää olla asennettu kuten alkuperäinen valmistaja on sen asentanut. Moottorin pitää olla käytössä vakio **kuorma-autosta** eurooppalaisessa tieliikenteessä. (Erikoisvalmisteisia **kuorma-autoja** ei sallita.)
   e. Iskunpituuden lyhentäminen ei ole sallittua.
   f. Venttiilien enimmäismäärä sylinteriä kohden on neljä (4).

g. Mitä tahansa polttoainepumppua voi käyttää, mutta polttoainepumppujen tai pumppu-/suutinyksiköiden määrä tai yhteispaineruiskutuksessa suuttimien määrä/sylinteri tulee olla sama kuin alkuperäisessä moottorissa.
h. Supersports luokan **kuorma-autot**on rajoitettu yhteen painevaiheeseen ja kahteen (2) turboahtimeen, joiden pitää toimia yhdessä painevaiheessa.
i. Imusarjalla ei ole rajoituksia.
j. Pakosarjalla ei ole rajoituksia. Pakoputkiston tulee olla pystysuora. 10 asteen poikkeama kohtisuorasta mihin tahansa suuntaan on sallittu. Läppiä tai laajennussarjoja ei saa käyttää pakoputkiston päissä.
k. Ottoilman jäähdytysjärjestelmät ovat sallittuja.
l. Välilevy moottorin ja kytkinkotelon välissä on sallittu ainoastaan, jos se kuuluu valmistajan alkuperäiseen kokoonpanoon.
m. Voimansiirron, vaihdelaatikon, kardaaniakselin ja taka-akselin tulee olla samaa merkkiä kuin **kuorma-auton** ja niiden tulee olla laillisia Euroopassa käytettäville **kuorma-autoille.** Voimansiirron osien tulee sopia yhteen ilman välilevyjä, laippoja tai hitsattuja osia ja niiden pitää sijaita alkuperäisillä paikoillaan.

n. Taka-akselin tulee olla mekaanisesti lukittuna runkoon siten, ettei vetoaisaa ole mahdollisuutta nostaa vedon aikana. Ilmanpaineella tai hydraulisesti toimivat lukitusjärjestelmät ovat sallittuja ainoastaan, jos kansallinen tekninen tarkastuslautakunta on antanut niille kirjallisen hyväksynnän.

C Turvamääräykset

6. Kaikkia **Kuorma-autoluokkia** koskevat seuraavat turvasäännöt:
   a. Ainoa sallittu polttoaine on tavallinen dieselpolttoaine. ETPC määrittelee dieselöljyn puhtaaksi hiilivedyksi. ETPC arvioi polttoainekelpoisuuden mittaamalla polttoaineen sähkönjohtavuutta. Polttoaine arvioidaan käyttämällä ainoastaan ETPC:n hyväksymää polttoainemittaria. Polttoaineentarkistusmittari käyttää sykloheksaania määrittääkseen vertailuarvon kaikkiin dieselpolttoaineisiin nähden. ETPC:n hyväksymissä kilpailuissa dieselöljyn sähkönjohtavuusarvo saa olla vähimmillään 2.2 ja enimmillään 4.9. Happea sisältävien lisäaineiden kuten nitrometaani, propyleenioksidi, dioksaani, MTBE, alkoholi tai ilokaasun käyttö on ankarasti kielletty. Muunlaisten polttoaineiden käyttö (esim. biodiesel) on sallittu ainoastaan kirjallisella erityisluvalla. Muunlaisten polttoaineiden tai kaasujen lisäys, syöttö tai ruiskutus mihin tahansa osaan **kuorma-autoa** on kielletty. Vedensyöttöjärjestelmät eivät ole sallittuja.
   b. Polttoainetankki/-tankit saavat sisältää enintään 150 litraa polttoainetta.
   c. Dieseliä lukuun ottamatta muita syttyviä nesteitä ei sallita.
   d. **Kuorma-autossa** pitää olla vahvat ja jäykät istuimet. Istuimien pitää kyetä vaimentamaan kuljettajan ja mahdollisen apukuljettajan painon kaikissa suunnissa. Istuimien tulee olla umpinaiset.
   e. Kuljettajan ja mahdollisen apukuljettajan on pakollista käyttää vähintään kolmipisteturvavöitä vedon aikana.
   f. Hyttiin ei saa tehdä mitään muutoksia, jotka vaikuttavat turvallisuuteen.
   g. Peruutusmerkkivalo (valkoinen) on pakollinen, peruutusmerkkiääni on vapaaehtoinen lisävaruste. Merkkivalo (ja merkkiääni) tulee olla kytkettynä vaihdekeppiin siten, että ne ovat **kytkettynä päällä** ainoastaan ajoneuvon ollessa peruutusvaihteella.
   h. **Kuorma-autossa** tulee olla hyvin toimivat ilmajarrut etupyörissä ja vetävissä pyörissä. Pysäköintijarru on myös pakollinen varuste.
   i. Jos jalkakaasua ei käytetä käytössä tulee olla ns. "**kuolleen miehen kaasu**". Kaikkien kaasutyyppien tulee olla suljettuina kuormittamattomassa asennossa. Kaasun ja polttoaineensyöttöjärjestelmän tulee olla kaksisuuntainen mekaaninen kytkentä.
   j. Kytkimen toimintaan vaikuttavat sähköjärjestelmät eivät ole sallittuja.

7. A **Standard** luokan **kuorma-autoja** koskevat seuraavat turvamääräykset:

a. Moottorin enimmäiskierrosluku ei saa olla suurempi kuin 30 % alkuperäisestä, korkeintaan kuitenkin 2900 rpm.
b. Pakokaasujen tulee poistua alkuperäisen pakoputkiston kautta. Ohivirtausjärjestelmiä ei hyväksytä. Jos tämä aiheuttaa käytännön ongelmia sovelletaan sääntöä C.3.e.

8. The **Sports** ja **Supersports** luokkia koskevat seuraavat turvamääräykset:
   a. Moottorin kierrosluku ei saa ylittää 2900 rpm.ssa.
   b. Sekä Sports ja Supersports **kuorma-autoissa** tulee olla kierroslukua mittaava järjestelmä niin vedon aikana kuin myös suljetulla varikkoalueella. Tämän mahdollistamiseksi jokaisessa **kuorma-autossa** tulee olla asennettuna kierroslukusensori tavalla minkä kansallinen tekninen tarkastuslautakunta on määrännyt.
   c. Polttoaineen tarkistusta varten tulee olla varustettuna näytteenottomahdollisuus. Näytteenottopisteen tulee sijaita polttoaineputkessa heti polttoainepumpun jälkeen.
   d. Turboahtimien tulee olla kauttaaltaan peitettynä vähintään 2 mm paksulla teräslevyllä, pois lukien otto ja ahtoputket .
   e. Turboahdetuissa moottoreissa pitää olla kaksi (2) M10 luokan 8.8 pulttia **pakoputken** läpi. Pulttien päitten pitää olla näkyvissä. Pulttien tulee olla asennettuna 90 asteen kulmaan toisistaan, enintään 25 mm etäisyydelle. Jos **pakoputken läpimitta on enemmän kuin 100 mm** tulee asentaa neljä lisäpulttia 45 asteen kulmassa edellisiin nähden.
   f. Tappokytkimet
      I. Tappokytkin on pakollinen. Tappokytkimen tulee laukaista kaikille dieselmoottoreille vaadittava ilmanotonesto. Järjestelmä voi olla vaijerikäyttöinen, mutta läppien täytyy olla jousikuormitetulla sulkumekanismilla varustettuja. Järjestelmältä vaaditaan vähintäänkin tehonlisäyksen esto. Enimmillään 25 mm aukko ottoilmanläpässä on sallittu. Suositeltavaa on, että tiivistelevyjä/renkaita käytetään ilmanoton tehokkaammassa estämisessä. Kuljettajan on pakollista pystyä katkaisemaan sekä ilmanotto että polttoaineensyöttö moottorille omalta istuimeltaan käsin.
      II. Jos käytetään sähköistä tappokytkinjärjestelmää, solenoidien tulee olla kytketty jännitteeseen (+) joten läpät, jotka sulkevat ilmaoton eivät vaadi jännitettä sulkeutuakseen. Järjestelmät, jotka vaativat jännitettä tai ilmanpainetta estääkseen ilmanoton, eivät ole sallittuja.
      III. Tappokytkimen tulee sijaita **kuorma-auton** peräosassa, keskikohdalla, 1700 mm maanpinnasta. (Enimmillään 150 mm poikkeama).
      IV. Joka **kuorma-auton** tappokytkinjärjestelmään tulee yhdistää hätäpysäytyskytkin, vähimmillään 50 mm läpimitaltaan. Vetokelkasta kytketään vaijeri kyseiseen kytkimeen. Kytkin ja vetokelkasta yhdistettävä vaijeri varmistetaan paikoilleen 1/8 tuuman nippusiteellä. Nippuside vaihdetaan re-pull tapauksissa. ETPC ja muut tukijärjestöt toimittavat nippusiteet tasapuolisuuden takaamiseksi. Hätäpysäytyskytkin pitää olla mahdollista laukaista joka suunnasta.

V. Hätäpysäytyskytkimen laukaisuun tarvittava voima ei saa ylittää 10 kg.

   g. Kardaani / vetoakselit tulee suojata 8 mm paksulla ja 35 mm leveällä teräslevyllä. Kaksi suojalevyä (turvallisesti kiinnitettyinä ajoneuvon runkoon) jokaista akselinosaa kohden.
   h. Neli- tai viisipiste turvavöiden käyttö on suositeltavaa.
   i. Joka **kuorma-autossa** tulee olla vähintään 2 kg jauhesammutin (vuositarkistus suoritettuna) täynnä, toimivassa kunnossa sekä helposti kuljettajan ulottuvissa.

A. Renkaat

9. Säännöt kaikille luokille:
   a. Kilpailut ovat sallittuja kumirenkailla varustetuille **kuorma-autoille**
   b. Paripyörät ovat sallittuja. Renkaan leveyttä mitatessa paripyörien kokonaisleveys otetaan huomioon.

10. **Standard** luokan **kuorma-autoja** koskevat seuraavat erityissäännöt:
   a. Vain tieliikennekäyttöön hyväksytyt renkaat ovat sallittuja. Enimmäissäde 570 mm, enimmäisleveys 700 mm. Renkaan säde mitataan renkaan yläpinnalta akselin keskikohtaan. Renkaan leveys mitataan renkaan/renkaiden leveimpien kohtien välillä.
   b. Renkaiden pintojen muokkaaminen ei ole sallittua.

11. The **Sports** ja **Supersports** luokan **kuorma-autoja** koskevat seuraavat erityissäännöt:
   a. Ei rengastyyppirajoituksia. Enimmäissäde 700 mm, enimmäisleveys 900 mm. Renkaan säde mitataan renkaan yläpinnalta akselin keskikohtaan. Renkaan leveys mitataan renkaan/renkaiden leveimpien kohtien välillä.

A. Takatuet

12. Säännöt kaikille luokille:
   a. Takatuet ovat pakollisia kaikille luokille.
   b. Takatukien pitää kyetä kannattamaan **kuorma-auton** paino, mukaan lukien lisäpainot.
   c. **Kuorma-auto** pitää pystyä tunkkaamaan takatukien jaloista niin, että **kuorma-auto** ei vastaa maahan. Tämä sen varalta ettei **kuorma-autoa pysty** poistumaan alueelta omin voimin.
   d. Takatukien pitää ulottua vähimmillään 200 mm takimmaisten renkaiden tangentiaali pinnan ulkopuolelle. Takatuet eivät saa olla korkeammalla kuin enimmäismaavara (Kaavio33) Takatuet saavat ulottua enimmillään 1000 mm taka-akselin keskikohdan taakse.
   e. Jos vetokoukku ja takatuet ovat kytkettyinä samaan runkoon, tulee takatukien kytkentäkohta sijaita vähintään 100 mm vetokoukun kytkentäkohtaa ennen.
   f. Takatukien leveysetäisyys tulee olla vähintään 500 mm.

Takatuen jalan tulee olla pinta-alaltaan vähintään 15000 mm², vähimmäisleveys100 mm ja vähimmäispituus 150 mm. Yhden tukijalan käyttö molemmille takatuille on sallittua.

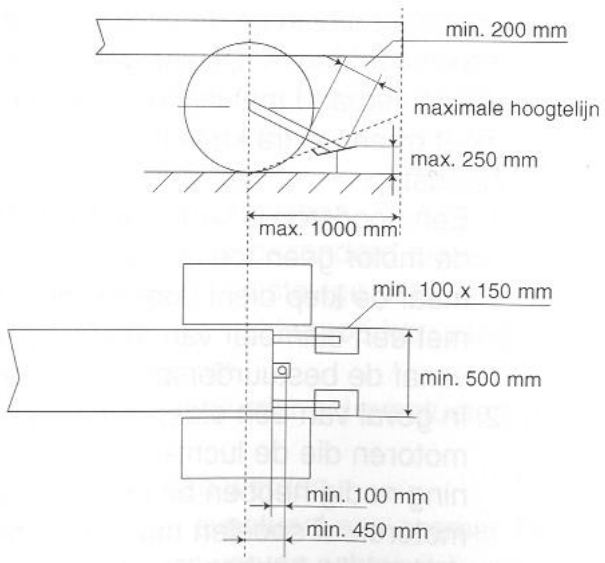

Kaavio33: Takatukien mitat koskien Standard, Sports ja Supersports luokkia

F. Vetoaisat

13. Säännöt kaikille luokille:
    a. Vetoaisojen mittojen tulee vastata kaaviota 34. Vetoaisojen läpileikkauspinta-alan tulee olla vähintään 1900 mm2 yhtenäistä ainetta (teräs) joka kohdaltaan. Tämä koskee myös vetoaisan kiinnityskohtaa ilman kytkentää.
    b. Kaapelien tai ketjujen käyttö ei ole sallittua.
    c. Vetoaisojen tulee vaakatasossa. Sallittu toleranssi +/- 10%.
    d. Vetoaisojen tulee olla jäykkiä mitattuina kaikista suunnista.
    e. Vetoaisan yläpuolelle tulee jättää täysin esteetön 150 mm leveä ja 300 mm korkea alue. Sääntö koskee myös lisäpainoja ja takatukia. Tämä takaa vaivattoman kytkennän ja irtikytkennän.
    f. Vetokoukun keskikohta ei saa sijaita 450 mm lähempänä taka-akselin keskikohtaa.
    g. Vetokoukun keskikohta saa sijaita enimmillään 500 mm **kuorma-auton** perälaudan takana.

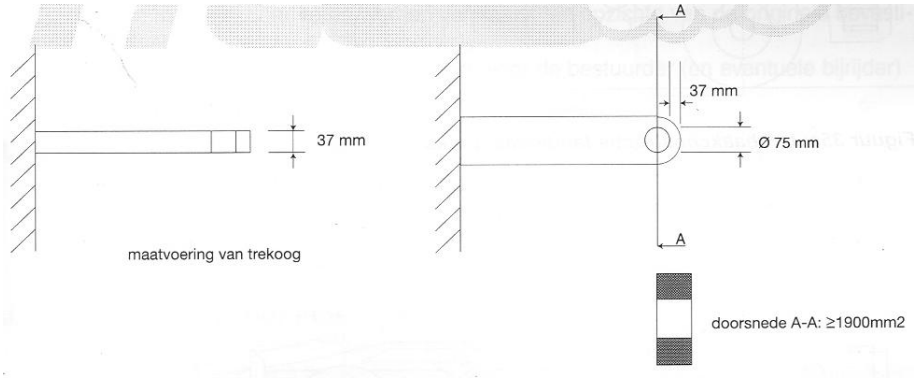

Mitat S-divisioonan **Kuorma-autoille**

Profiili A-A (pintaleikkaus)	≥ 1900 mm2
Mitta B	= 37 mm
Lukkopultin läpimitta F	= 75 mm

Kaavio 34: Vetoaisan mitat Standard, Sports ja Supersports luokan kuorma-autoille.

14. **Standard** luokkaa koskevat seuraavat määräykset:
    a. Vetoaisan tulee olla kiinnitettynä **kuorma-autoon** lukkopultilla. Vedon aikana lukkopultin tulee olla varmistettuna.
    b. Vetoaisan kiinnityksen tulee olla kaavion 35a tai b mukainen.
    c. Vetoaisan kiinnitys saa olla enimmillään 1250 mm taka-akselin keskikohdan takana.
    d. Vetoaisan korkein osa saa sijaita korkeintaan 1250 mm etäisyydellä maanpinnasta.

15. **Sports** luokkaa koskevat seuraavat määräykset:
   a. Vetoaisan kiinnitys saa olla enimmillään 1250 mm taka-akselin keskikohdan takana.
   b. Vetoaisan korkein osa saa sijaita korkeintaan 1250 mm etäisyydellä maanpinnasta.

16. **Supersports** luokkaa koskevat seuraavat määräykset:
   a. 8500 kg luokan **kuorma-autot:**
      1. Vetoaisan kiinnitys saa sijaita enintään 1250 mm taka-akselin keskikohdan takana. 2007 säännöissä on sallittu vetoaisan kiinnityskohdan sijoituksen ylitys (40 % akselivälin mitasta) taka-akselin keskikohdasta mitaten.
      2. Vetoaisan korkein osa saa sijaita korkeintaan 1250 mm etäisyydellä maanpinnasta.
   b. 10500 kg luokan **kuorma-auton**
      1. Vetoaisan kiinnitys saa sijaita enintään 1170 mm taka-akselin keskikohdan takana.
      2. Vetoaisan korkein osa saa sijaita korkeintaan 1170 mm etäisyydellä maanpinnasta.

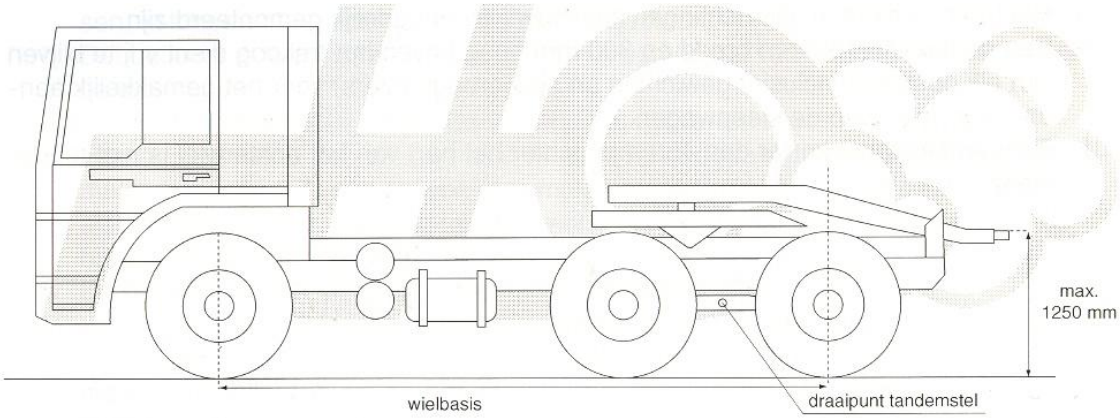

Figuur 35a: trekhaakconstructie tandemas-trucks

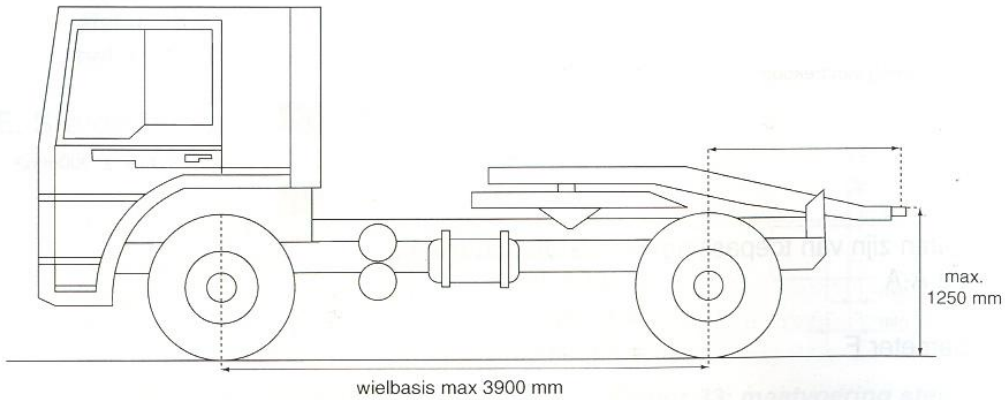

Figuur 35b: trekhaakconstructie enkelas-trucks

A. Hinaussilmukka

17. **Säännöt kaikille luokille**:
   a. **Kuorma-autossa** tulee olla hinaussilmukka **kuorma-auton** etupuolella. Alkuperäinen hinaussilmukka on

suositeltava vaihtoehto. Silmukassa tulee olla läpimitaltaan 75 mm reikä, mieluiten vaakasuorassa ja sen tulee kestää **kuorma-auton** hinaaminen tai työntäminen.

b. Hinaussilmukan tulee olla helposti saavutettavassa paikassa.

A. Lisäpainot

18. **Säännöt kaikille luokille:**
    a. Kaikkien lisäpainojen tulee olla turvallisesti kiinnitettyinä.
    b. Liikkuvien painojen tai liikkuvien painokelkkojen käyttö vedon aikana ei ole sallittua. Liikkuvien painojen tai painokelkkojen tulee olla silminnähden todennettavissa vedon aikana. Painojen tai painokelkkojen liikuttaminen ohjaamosta käsin ei tule olla mahdollista.
    c. Painojen takaylitys saa olla korkeintaan 100 mm yli vetoaisan maksimiulottuvuuden. Vuonna 2007 on säädetty että 8500 kg **kuorma-autojen**lisäpainot eivät saa ylittyä vetoaisan takaosan taakse.
    d. Painot eivät saa ulottua **etupuskurin etupuolelle.** Etupuskurin tulee sijaita alkuperäisellä paikallaan.
    e. Painot eivät saa missään tilanteessa olla vaaraksi kuljettajalle tai apukuljettajalle.

A. Mainostaminen

1. **Säännöt kaikille luokille**:
    a. Mainostaulut ovat sallittuja kunhan, ne eivät ulkone **kuorma-auton** korista tai estä kuljettajan näkökenttää. Mainostaulujen tulee olla kiinteästi asennettuja, pois lukien pyörivät mainostaulut renkaissa.

J. Rajoitukset sisätiloissa suoritettaville vedoille

2. **Säännöt kaikille luokille:**
    a. Kaikkien sisätiloissa kilpailevien ajoneuvojen tulee olla mahdollista varustaa pakoputkiston jatkeilla (raivaus- ja hinaustapauksissa) pakoputkien jatkeiden tulee ohjata pakokaasut taakse ja sivullepäin ja korkeammalle kuin hinaava ajoneuvo.
        b. Pakoputkien jatkeen tulee täyttää seuraavat säännöt kaaviot 14 b ja c (sivu 28 NTTO sääntökirja)
        I. Pakokaasujen tulee suuntautua vähintään 600 mm hinausajoneuvon taakse ja 3000 mm maanpinnan yläpuolelle.
        II. Pakoputken jatkon alkupäästä laskien, vähintään 600 mm pitää olla irrallaan ajoneuvosta.
        III. Joka jatkossa tulee olla tappi asennettuna 300 mm päässä jatkon alkupäästä.
        IV. Tapissa tulee olla 20 mm läpimitta ja 60 mm pituus. Tapissa tulee olla reikä 10 mm kärjestä alaspäin . Reiän tulee olla 5 mm läpimitaltaan ja siinä tulee olla sokka.
        V. Viimeinen 700 mm jatkosta saa olla enimmillään 180 mm läpimitaltaan. Jos rekassa on kaksi pakoputkea, ne tulee yhdistää ennen viimeistä 700 mm:ä.
        VI. Jatkon vapaan pään tulee kestää savuimurin kuorma.
        VII. Jatkeiden tulee olla vuodottomia ja lämmönkestäviä

I. Kilpailu

Kuorma-autoja koskevat samat säännöt kuten kappaleessa 10. Lisäksi seuraavat erityissäännöt:

1. Kuljettajalla tulee olla laillinen ajokortti kyseiseen ajoneuvoluokkaan.**(Suomessa C kortti)**
2. Kilpailijat osallistuvat täysin omalla riskillään.

3. **Kuorma-auton** pitää olla vakuutettu.**(FTPA:n kuljettajalla tulee olla voimassa oleva kuljettajan lisenssi, joka sisältää vakuutuksen.)** Kuljettajan tulee voida todistaa tämä ennen vetoa.
4. Ainoastaan kuljettaja ja (**Sports** / **Supersports** luokissa apukuljettaja) sallitaan **kuorma-auton** ohjaamossa. Apukuljettajaa koskevat samat säännöt kuin varsinaista kuljettajaa. Apukuljettajan tulee olla vähintään 16 vuoden ikäinen.
5. Jos **kuorma-autolle** asetettu enimmäiskierrosmäärä/min ylittyy tai hyväksyttävää arvoa ei voida mitata kolmen (3) minuutin sisällä vedon suorittamisesta, ajoneuvo hylätään. Ajoneuvo ei voi osallistua uudelleen ennen kuin säännöt täyttävä kierroslukumäärä voidaan todeta.
6. **Jos kuorma-auton laillisuudesta tulee pienintäkään epäilystä, osallistujan tulee voida todistaa, että vähintään 150 kyseistä kuorma-autoa on valmistettu ja rekisteröity tieliikennekäyttöön Euroopassa.**
7. **Protestit: Tuomaristolle ei ole mahdollisuutta jättää protesteja.**
8. Vetoalueella (pois lukien veto) **suurin sallittu nopeus on 5 km/h.** Jos osallistuja rikkoo nopeusrajoitusta hän ei voi enää osallistua kyseisen tapahtuman kilpailuihin.